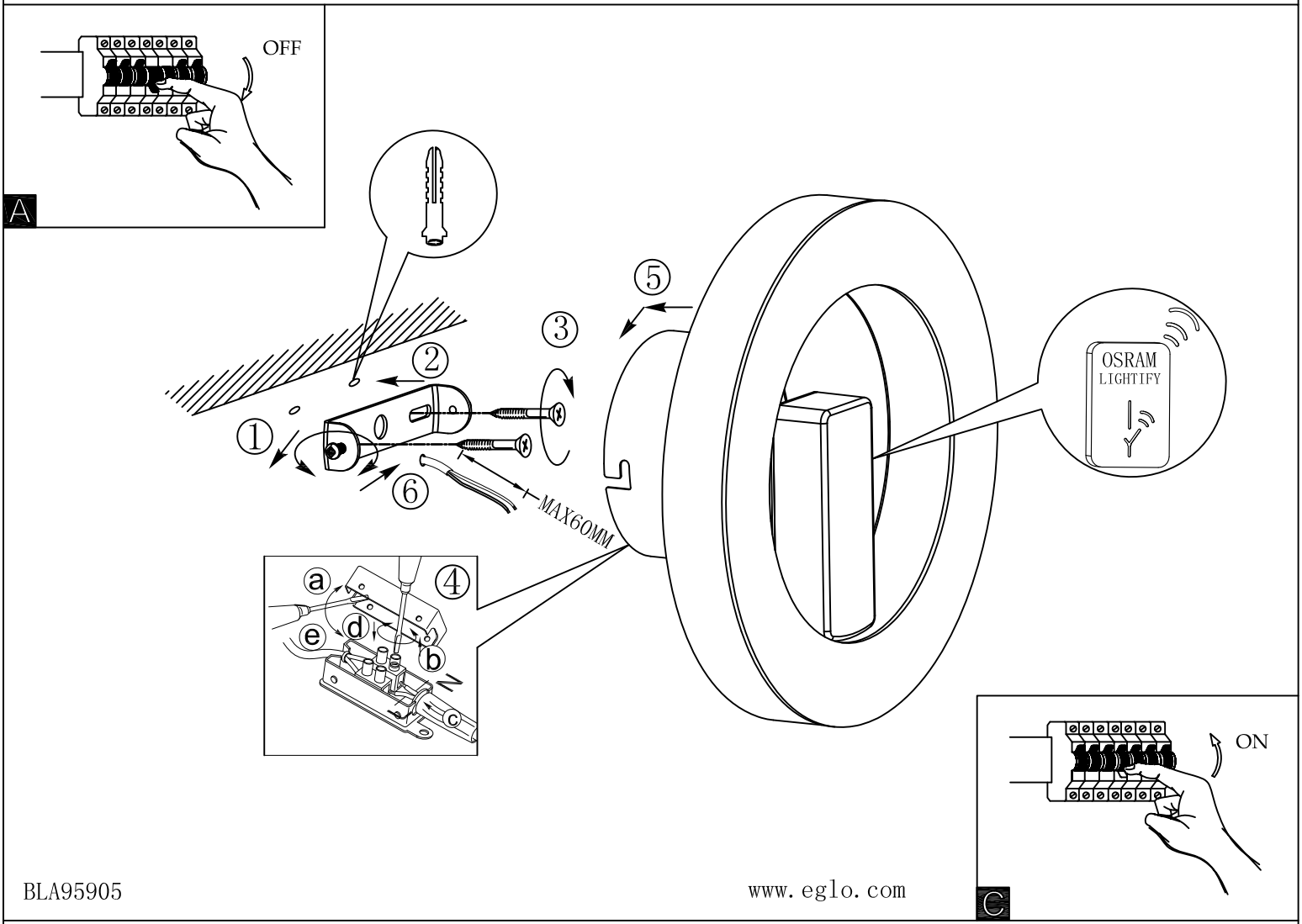

BLA95905

www.eglo.com