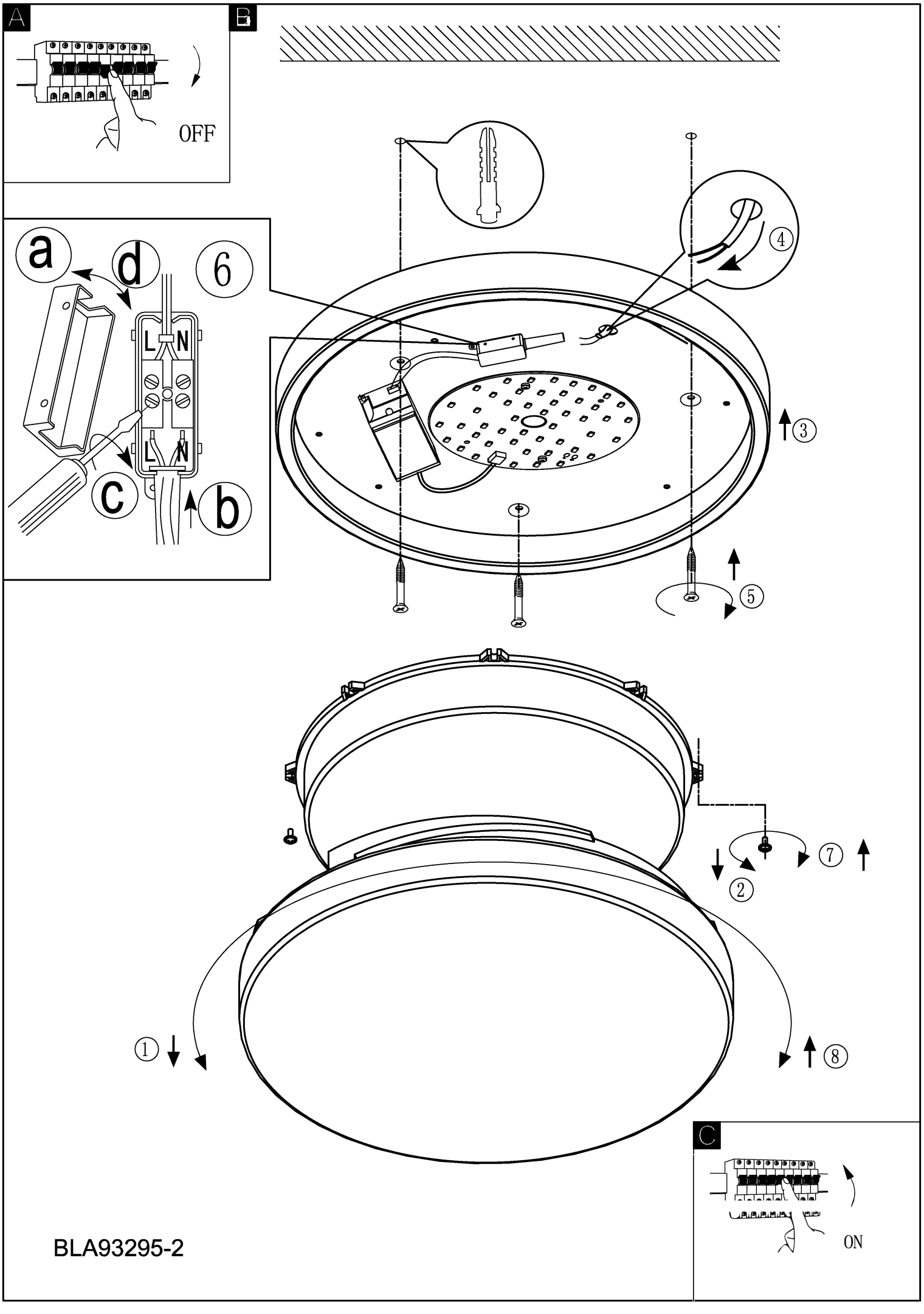

BLA93295-2